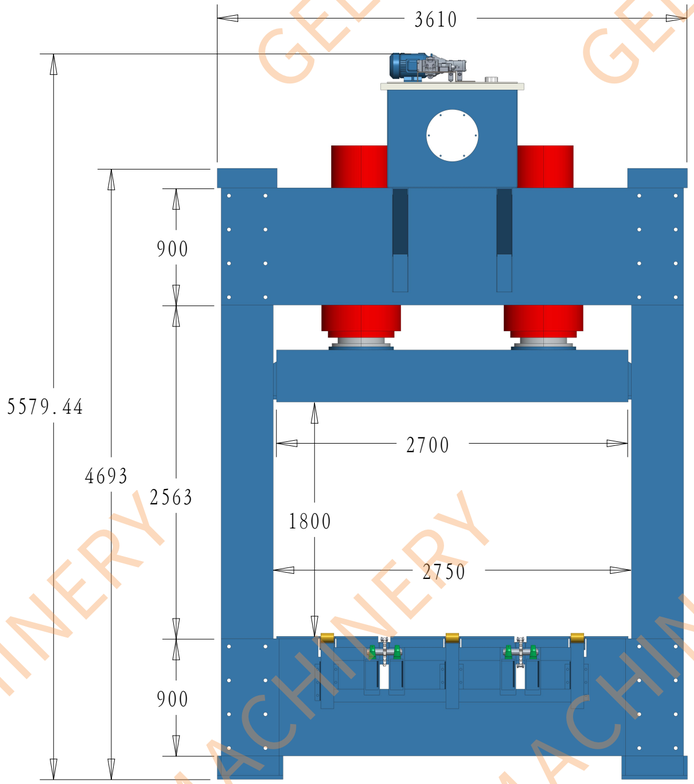

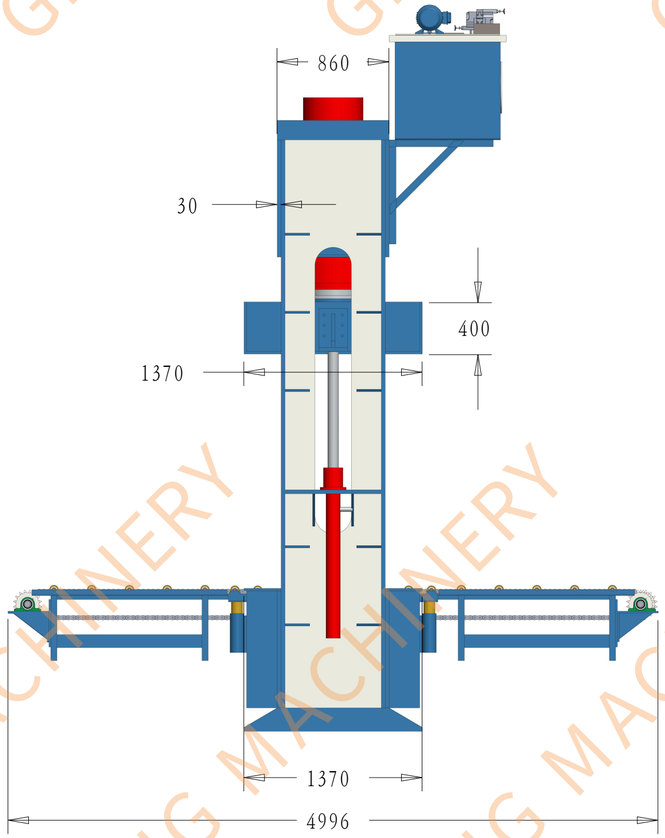

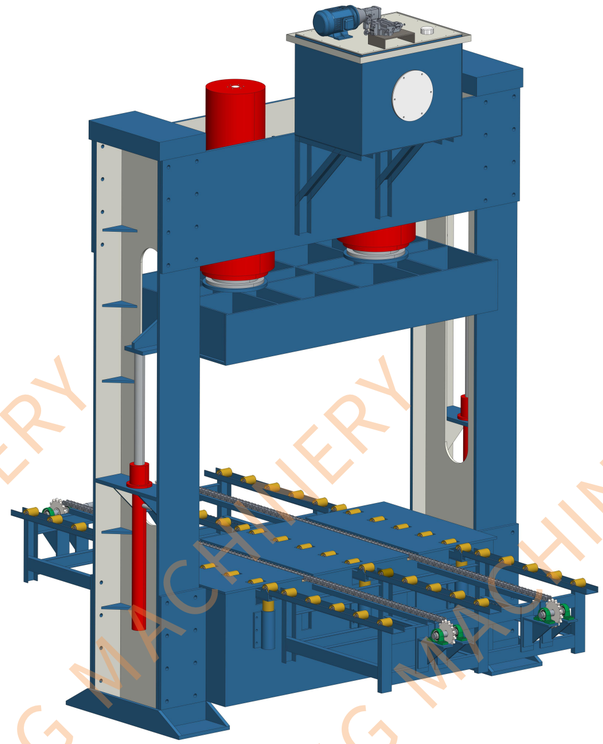

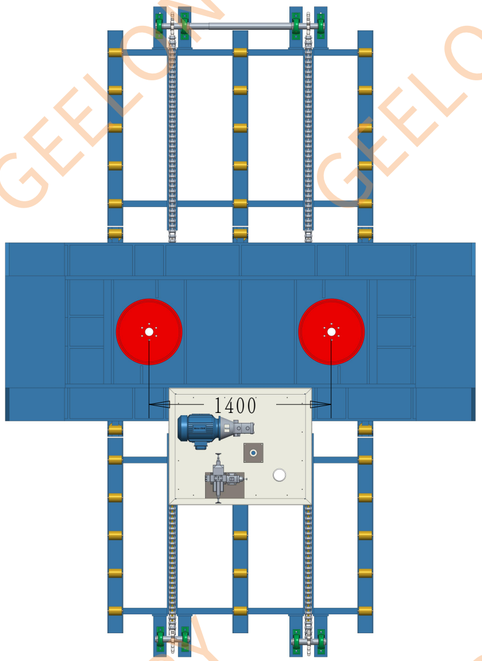

序号	代号	名称	数量	材料	单件重量	总计重量	备注

标记	处数	更改文件号	签字	日期
设计			日期	
制图			日期	
审核			日期	
标准化			日期	
批准			日期	

400T
Cold press

图样标记	数量	重量	比例
	0		1:1

共 页 第 页

JH000.00.00.00

材料: Q235B

吉朗机械有限公司

GEELONG MACHINERY